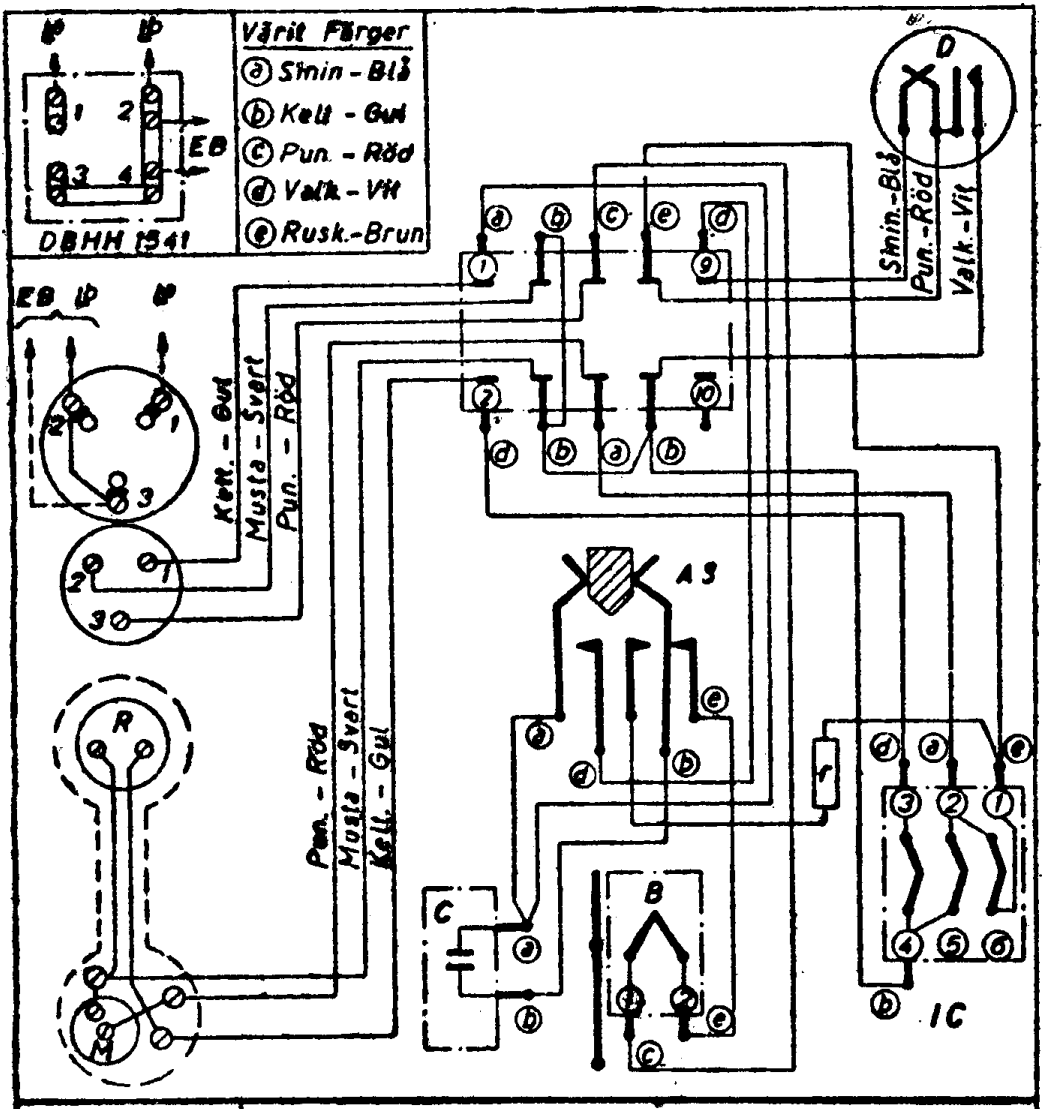

R 2 × 50 Ω
M 100 Ω
M 200 Ω = /2
B 1900 Ω
C 1 µF
r 620 Ω
IC REKH 10704
① - ② 27 Ω
③ - ④ 36 Ω
② - ④ 650 Ω

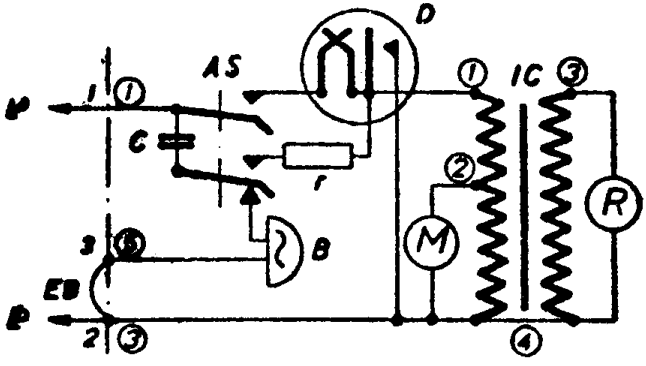

Lasr. Uppg.	Sign.	Tekn. Kontr. 1/2 2/2	**DBHH 1591**
Mätr. Bk.	Datum Dat. 3.6.88	Mtr. Godk.	PUHELINKONE, aut., pöytä TELEFONAPPARAT, aut., bord
OY Ericsson AB		Schakt Skala	

Ersätter Kopia

Nr. **H 13865**