Ericsson LM

Godkänd - Hyväksynyt: 30.3.66

Skala - Suhde

No. A364053

Benämning: TELEFONAPPARAT typ DLG 012 för CB, Bord Med nivåreglering DIALOG

Princip-och förbindningsschema

Nimitys: PUHELIN tyyppiä DLG 012 CB järj. Pöytä Tasosäädöllä DIALOG

Kytkentä-ja johdotuskaavio

Kop. A.S.

Konstr.

Normgr.

Uppgi.

Mat.gr.

Konstr. 13/3

1 st angle projection

Uppgi. för - Varten: DLG 012

Ersätter - Korvaa: 364053

Korr. - Korj.

Tyyppi	Kondens. µF			Vastukset Ω							Puhemuuntaja IC käämit Ω				B=BZ/0 kΩ	R=RZ/800 Ω	M=MZ/0 Ω
	C1	C2	C3	R1	R2 R3	R4	R5	R6	R7	R8	1-3	2-4	4-5	5-6			
DLG 012	1	1	0,6	620	6,2	100	27	300	91	0	31	31	14	28	1,9	375	200

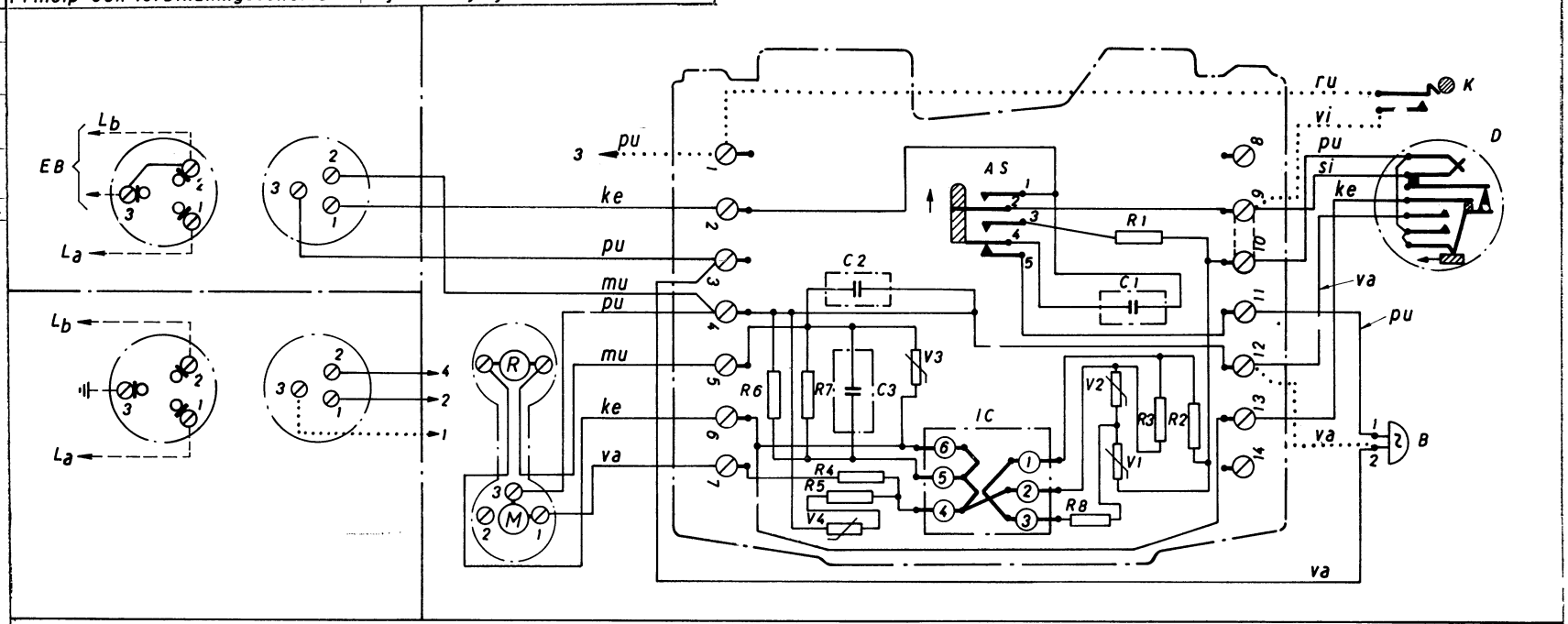

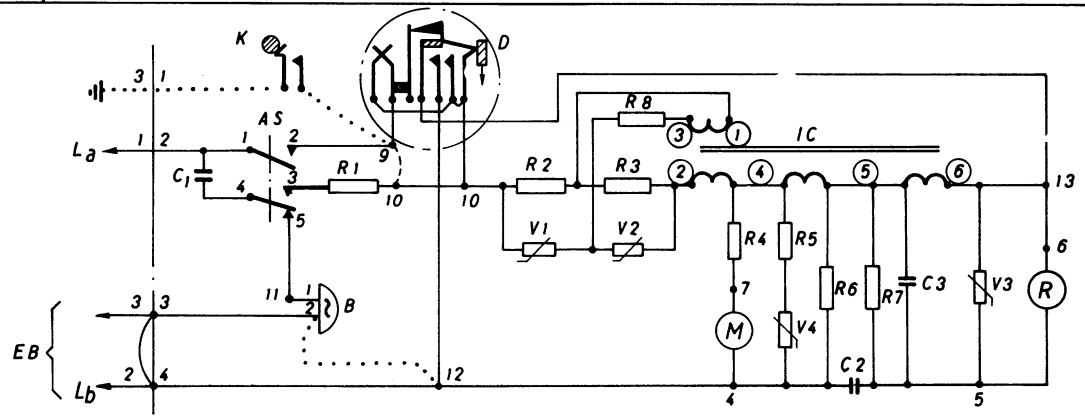

Reprod. - jäljenn.

A3

No A364053